# studio XPS™

## セットアップガイド

DELL™

YOURS IS HERE

# studio XPS™

## セットアップガイド

規制モデル：DCRM

# メモ、注意、警告

**メモ：**コンピューターを使いやすくするための重要な情報を説明しています。

**注意：ハードウェアの損傷やデータの損失の可能性を示し、その危険を回避するための方法を説明しています。**

**警告：物的損害、けが、または死亡の原因となる可能性があることを示しています。**

---

**この文書の情報は予告なく変更されることがあります。**

**© 2010 Dell Inc. All rights reserved.**

いかなる方法においても、Dell Inc. の書面による許可なくこれらの資料を複製することは固く禁止されています。

このテキストで使用されている商標は次の通りです。Dell、DELL ロゴ、YOURS IS HERE、Studio XPS、Solution Station、および DellConnect は、Dell Inc. の商標です。Intel は、米国、およびその他の国における Intel Corporation の登録商標であり、Core は同社の商標です。Microsoft、Windows、 および Windows スタートボタンのロゴは、米国、およびその他の国における商標、または登録商標です。Blu-ray Disc は、Blu-ray Disc Association の商標です。Bluetooth は、Bluetooth SIG, Inc. が所有する登録商標であり、許可を受けて Dell が使用しています。

他の商標あるいは社名をこの文書で使用し、マークや名前が指している存在またはその製品を参照することができます。Dell Inc. は自社以外の商標あるいは社名に対する所有権を放棄します。

**2010 年 6 月　　P/N 5G0FD　　Rev. A01**

# 目次

**Studio XPS デスクトップをセットアップする . . . . . 5**

コンピューターをセットアップする前に . . . . . .6

キーボードとマウスを接続する . . . . . .7

ディスプレイを接続する . . . . . .8

ネットワークケーブルを接続する（オプション） . . . . . .10

電源ケーブルを接続する . . . . . .11

電源ボタンを押す . . . . . .12

Microsoft Windows をセットアップする . . . . . .13

システムリカバリディスクの作成（推奨） . . . . . .14

インターネットに接続する（オプション） . . . . . .15

**Studio XPS デスクトップの使い方 . . . . . 18**

正面ビュー機能 . . . . . .18

トップビュー機能 . . . . . .20

背面ビュー機能 . . . . . .22

背面パネルコネクター . . . . . .24

ソフトウェア機能 . . . . . .26

Dell Dock . . . . . .27

Dell DataSafe Online Backup . . . . . .28

**トラブルの解決 . . . . . 29**

ビープコード . . . . . .29

ネットワークの問題 . . . . . .30

電源の問題 . . . . . .31

メモリの問題 . . . . . .33

フリーズおよびソフトウェアの問題 . . .34

**サポートツールの使い方 . . . . . 36**
デルサポートセンター . . . . . .36
My Dell Downloads. . . . . .37
システムメッセージ. . . . . .37
ハードウェアに関するトラブルシューティング . . . . . .40
Dell Diagnostics（診断）プログラム . . .40
**オペレーティングシステムの復元. . . 45**
システムの復元 . . . . . .46
Dell DataSafe Local Backup. . . . . .47
システムリカバリディスク. . . . . .50
Dell Factory Image Restore . . . . . .51
**困ったときは. . . . . 53**
テクニカルサポートとカスタマーサービス . . . . . .54
DellConnect . . . . . .54
オンラインサービス. . . . . .55
24 時間納期情報案内サービス . . . . . .56
製品情報 . . . . . .56
保証期間中の修理と返品 . . . . . .57
お問い合わせになる前に . . . . . .58
デルへのお問い合わせ . . . . . .59
**情報およびリソース詳細 . . . . . 61**
**仕様 . . . . . 64**
**付録 . . . . . 69**
Macrovision 製品に関する注意事項. . . .69
NOM、または Official Mexican Standard（メキシコ公式規格）に関する情報（メキシコのみ適用） . . .70
**索引 . . . . . 71**

# Studio XPS デスクトップをセットアップする

本セクションは、Studio XPS™ 9100 デスクトップのセットアップに関する情報を記載しています。

**警告：本セクションに記載の手順を実行する前に、コンピューターに同梱の安全に関する情報を読んでください。その他、安全にお使いいただくためのベストプラクティスに関し ては、法令へのコンプライアンスに関するホームページ www.dell.com/regulatory_compliance を参照してください。**

**メモ：**コンピューターのサービスタグは、コンピューターの正面の FlexBay パネルに貼付されています。サービスタグは、デルサポートサイトにアクセス、またはテクニカルサポートへお問い合わせの際に、コンピューターの識別に使用します。

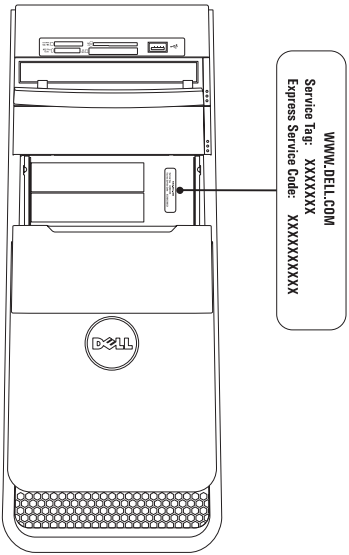

# コンピューターをセットアップする前に

コンピューターを設置する場合、電源が近くにあり、換気が十分であり、水平な場所であることを確認してください。

コンピューターの周囲の空気の流れを遮ると、過熱状態になります。過熱を防止するため、コンピューターの背面に少なくとも 10.2 cm、側面に 5.1 cm のすき間を作ってください。電源が入っている状態で、キャビネットや引き出しなどの密閉された空間にコンピューターを絶対に置かないでください。

# キーボードとマウスを接続する

USB キーボードとマウスは、コンピューターの背面パネルにある USB コネクターに接続します。

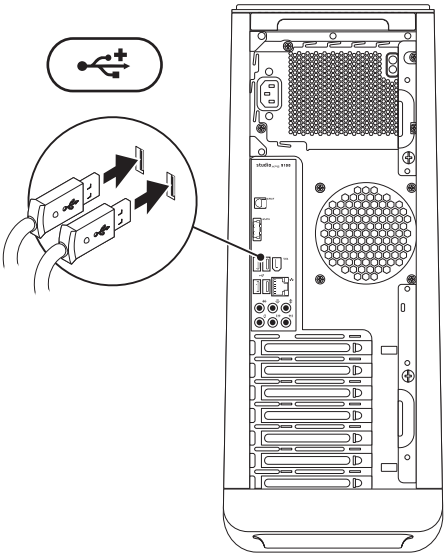

# ディスプレイを接続する

このコンピューターには内蔵ビデオコネクターは付属していません。拡張スロットのビデオカードで使用可能なコネクターを使用して、ディスプレイに接続してください。

**メモ：**ビデオカードに VGA コネクターが付属していない場合は、DVI-VGA アダプター、および VGA ケーブルを使用して、ディスプレイを接続します。

**メモ：**HDMI または DVI ケーブルはコンピューターに同梱されていない可能性もあります。HDMI-DVI アダプター、および追加 HDMI ケーブル、または DVI ケーブルは、**www.dell.com** で購入できます。

コンピューターとディスプレイで使用できるコネクターに応じて、適切なケーブルを使用してください。以下の表を参照して、お使いのコンピューターとディスプレイに合うコネクターを選んでください。

**メモ：**単一ディスプレイを接続する場合は、接続するコンピューターのコネクターは 1 つにのみにしてください。

| 接続タイプ | コンピューター | ケーブル | ディスプレイ |
|---|---|---|---|
| VGA-VGA<br>（VGA ケーブル） | | | |
| DVI-VGA<br>（DVI-VGA アダプター + VGA ケーブル） | | | |
| DVI-DVI<br>（DVI ケーブル） | | | |
| HDMI-HDMI<br>（HDMI ケーブル） | | | |
| HDMI-DVI<br>（HDMI-DVI アダプター + DVI ケーブル） | | | |

# ネットワークケーブルを接続する（オプション）

ネットワーク接続がなくてもコンピューターのセットアップは完了できますが、ケーブル接続を使う（ブロードバンドデバイスや Ethernet ジャックなど）既存のネットワーク、またはインターネット接続がある場合、今すぐ接続することもできます。

**メモ：**ネットワークコネクターに接続する場合は、Ethernet ケーブルのみを使用してください（RJ45 コネクター）電話ケーブルを接続するのは、モデムコネクター（RJ11 コネクター）のみにしてください。ネットワークコネクター（RJ45 コネクター）には接続しないでください。

コンピューターをネットワーク、またはブロードバンドデバイスに接続する場合、ネットワークケーブルの一方の端をネットワークポート、またはブロードバンドデバイスに差し込みます。ネットワークケーブルのもう一方の端は、コンピューターのネットワークコネクター（RJ45 コネクター）に接続します。カチッという音がすれば、ネットワークケーブルはしっかり接続されています。

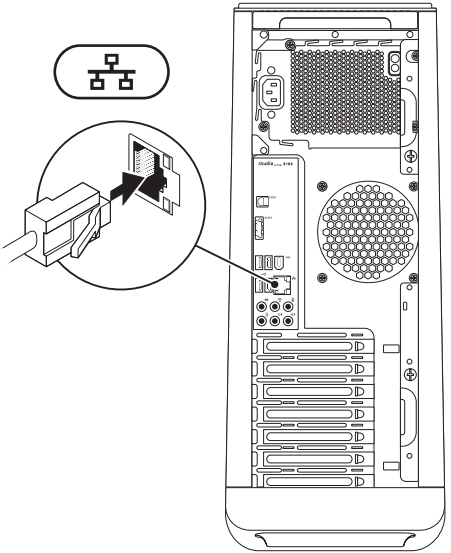

# 電源ケーブルを接続する

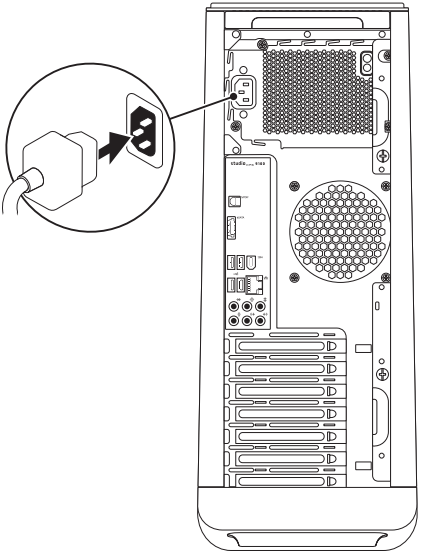

# 電源ボタンを押す

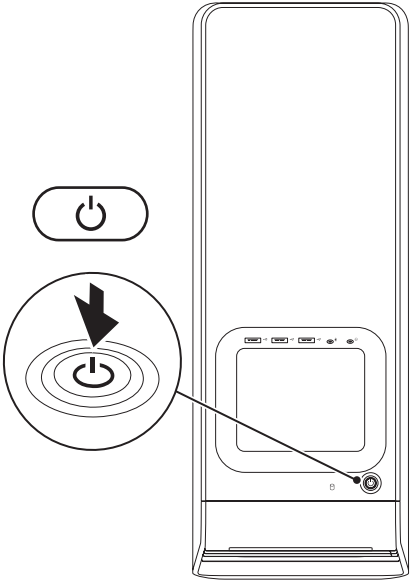

# Microsoft Windows をセットアップする

Dell コンピューターは Microsoft® Windows® オペレーティングシステムに対応するよう予め設定されています。Windows を初めてセットアップするには、画面に表示される指示に従って操作してください。この手順は必須で、完了まで時間がかかる場合があります。ウィンドウセットアップ画面に表示される指示に従って、ライセンス契約の同意、環境設定、インターネット接続のセットアップなどの手続きを行います。

**注意：オペレーティングシステムのセットアッププロセスを中断しないでください。コンピューターが使用不能になり、オペレーティングシステムを再インストールしなければならなくなります。**

**メモ：**コンピューターを最適なパフォーマンスで使用するため、**support.dell.com** で最新の BIOS（Basic Input Output System）とドライバーをダウンロードし、インストールしておくことをおすすめします。

**メモ：**オペレーティングシステムと機能の詳細については、**support.dell.com/MyNewDell** を参照してください。

# システムリカバリディスクの作成（推奨）

**メモ：**Microsoft Windows の購入後すぐにシステムリカバリディスクを作成しておくことをおすすめします。

システムリカバリディスクは、データファイルを維持したまま（オペレーティングシステムディスクを使用する必要がない）コンピューターを購入時の動作状態に戻します。ハードウェア、ソフトウェア、ドライバーなどのシステム設定によってコンピューターの動作状態に問題が生じた場合、システムリカバリディスクを使用します。

システムリカバリディスクを作成するには、以下の条件が必要です：

- Dell DataSafe Local Backup
- 最低容量が 8 GB の USB キー、または DVD-R/DVD+R/Blu-ray Disc™

**メモ：**Dell DataSafe Local Backup は書き換え可能ディスクをサポートしていません。

システムリカバリディスクを作成するには：

1. コンピューターの電源がオンになっていることを確認します。
2. ディスク、または USB キーをコンピューターに挿入します。
3. **スタート** → **プログラム**→ **Dell DataSafe Local Backup** をクリックします。
4. **リカバリディスクの作成**をクリックします。
5. 画面に表示される指示に従って操作します。

**メモ：**システムリカバリディスクの使用法の詳細については、50 ページの「システムリカバリディスク」を参照してください。

# インターネットに接続する（オプション）

インターネットに接続するには、外部モデムまたはネットワーク接続、およびインターネットサービスプロバイダー (ISP) が必要です。

外部 USB モデム、または ワイヤレス LAN アダプターが購入したパッケージに付属していない場合、**www.dell.com** で購入できます。

## 有線接続をセットアップする

- ダイヤルアップ接続を使用している場合は、インターネット接続を設定する前に電話ケーブルをオプションモデムに接続し、壁の電話ジャックに差し込みます。
- DSL またはケーブル（衛星）モデム接続を使用している場合、セットアップの手順についてはご契約の ISP または携帯電話サービスにお問い合わせください。

有線インターネット接続のセットアップを完了するには、16 ページの「インターネット接続のセットアップ」の指示に従ってください。

## ワイヤレス接続をセットアップする

**メモ：**ワイヤレスルーターをセットアップするには、ルーター付属のマニュアルを参照してください。

ワイヤレスインターネット接続を使用する前に、ワイヤレスルーターに接続してください。

ワイヤレスルーターへの接続をセットアップするには、以下の手順を実行します：

1. 開いているファイルをすべて保存してから閉じ、実行中のプログラムをすべて終了します。
2. **スタート** →**コントロールパネル**をクリックします。
3. 検索ボックスでネットワークと入力し、**ネットワークと共有センター**→ **ネットワークへの接続**をクリックします。
4. 画面の手順に従ってセットアップを完了します。

## インターネット接続のセットアップ

ISP および ISP が提供するオプションは国によって異なります。詳細は ISP にお問い合わせください。

過去にインターネットに接続できたが今回できない場合には、ISP のサービスが停止している可能性があります。サービスの状態について ISP に確認するか、後でもう一度接続してみてください。

ISP 情報を用意してください。ISP がない場合には、**インターネットへの接続**ウィザードで取得することができます。

インターネット接続をセットアップするには、以下の手順を実行します：

1. 開いているファイルをすべて保存してから閉じ、実行中のプログラムをすべて終了します。
2. **スタート** → **コントロールパネル**をクリックします。
3. 検索ボックスでネットワークと入力し、次に**ネットワーク と共有センター**→ **接続またはネットワークのセットアップ**→ **インターネットに接続します**をクリックします。

   **インターネットに接続します**ウィンドウが表示されます。

**メモ：**どの種類の接続を選択するか分からない場合は、**選択についての説明を表示します**をクリックするか、ISP にご連絡ください。

4. 画面の指示に従って、ISP から提供されたセットアップ情報を使用してセットアップを完了します。

# Studio XPS デスクトップの使い方

本セクションは、Studio XPS™ 9100 デスクトップコンピューターの機能に関する情報を記載しています。

## 正面ビュー機能

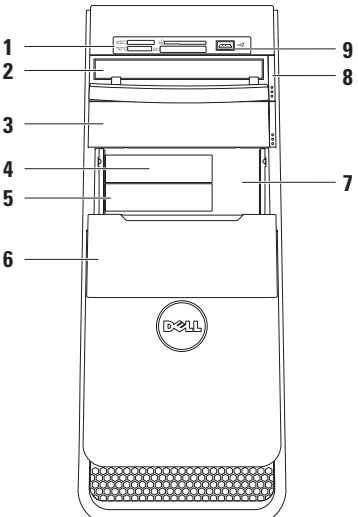

1 **メディアカードリーダー** — スピーディで便利な方法で、メディアカードに保存されているデジタル写真、音楽、ビデオの表示・共有します。

2 **オプティカルドライブ** — 標準サイズ (12 cm) の CD、DVD、Blu-ray Disc（オプション）の再生、または書き込みを行います。

3 **オプティカルドライブベイ（オプション）**— 追加のオプティカルドライブをサポートします。

4 **USB 3.0 コネクター（オプション）**—外部ハードドライブなど、USB 3.0 準拠のデバイスに接続します。USB2.0 デバイスにも対応します。

5 **FlexBay スロット** — オプションのメディアカードリーダーまたは追加ハードドライブをサポートします。

6 **FlexBay パネル** — FlexBay スロットをカバーします。

7 **サービスタグとエクスプレスサービスコード** — デルのサポートサイトにアクセスする、またはテクニカルサポートに問い合わせる場合、お使いのコンピューターを識別するのに使用します。

8 **オプティカルドライブ取り出しボタン** — ボタンの下部にある印のついた部分を押して、トレイを取り出します。

9 **USB 2.0 コネクター** — メモリーキー、デジタルカメラ、MP3 プレーヤーなど常時接続しない USB デバイスを接続します。

# トップビュー機能

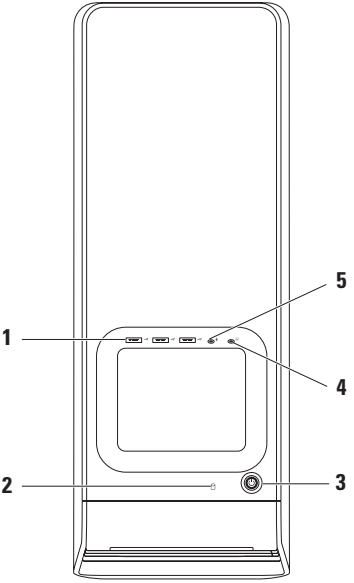

1 **USB 2.0 コネクター (3)** — メモリーキー、デジタルカメラ、MP3 プレーヤーなど常時接続しない USB デバイスを接続します。

2 **ハードドライブアクティビティライト** — コンピューターがデータの読み取りや書き込みをする際、点灯します。ライトが白色に点滅している場合は、ハードドライブが作動しています。

**注意：データの損失を防ぐため、ハードドライブアクティビティライトの点滅中、コンピューターの電源を切らないでください。**

3 **電源ボタン** — コンピューターの電源をオン、またはオフにします。ボタンの中央にあるライトは電源の状況を示しています。

**メモ：**電源のトラブルの詳細については、31 ページの「電源の問題」を参照してください。

4 **ヘッドフォンコネクター** — ヘッドフォンに接続します。

**メモ：**電源付きのスピーカーやサウンドシステムに接続するには、コンピューターの背面にあるオーディオコネクターを使用します。

5 **ライン入力またはマイクコネクター** — 音声用マイク、またはオーディオ入力用オーディオケーブルに接続します。

# 背面ビュー機能

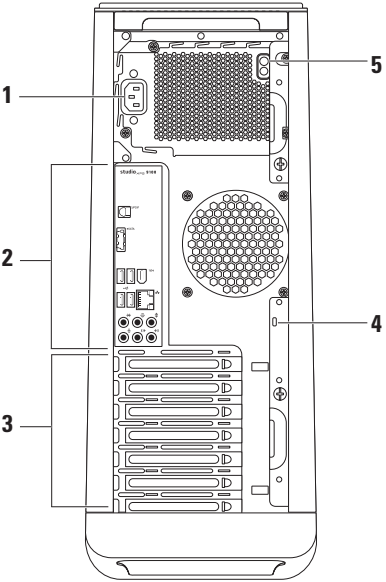

1 **電源コネクター** — 電源ケーブルに接続します。コネクターの外観はモデルによって異なります。

2 **背面パネルコネクター** — USB やオーディオなどのデバイスを適切なコネクターに接続します。

3 **拡張カードスロット** — インストール済みの PCI、または PCI エクスプレスカードのコネクターにアクセスします。

4 **セキュリティケーブルスロット** — 市販のセキュリティケーブルをコンピューターに取り付けます。

**メモ：**セキュリティケーブルを購入する前に、お使いのコンピューターのセキュリティケーブルスロットに対応しているか確認してください。

5 **電源ライト** — 電源ユニットの使用状況を示します。

**メモ：**コンピューターによっては、電源ライトが使用できない場合もあります。

# 背面パネルコネクター

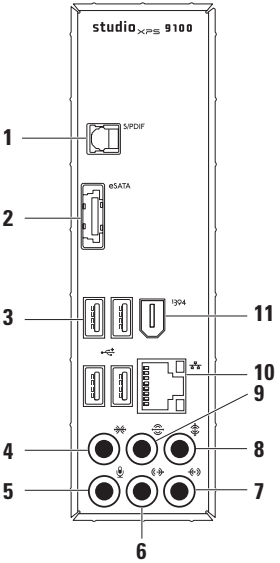

1 **S/PDIF コネクター** — デジタルオーディオ用にオプティカルデジタルケーブルで TV のアンプを接続します。アナログオーディオ変換プロセスを使用せず、オーディオ信号を送ることのできるフォーマットです。

2 **eSATA コネクター** — 外付の SATA ストレージデバイスに接続します。

3 **USB 2.0 コネクタ – (4)** — マウス、プリンター、キーボード、外部ドライブ、MP3 プレーヤーなどの USB デバイスを接続します。

4 **サイド L/R サラウンドコネクター** — サイドの L/R サラウンドスピーカーに接続します。

5 **マイクコネクター** — 音声やオーディオ入力をサウンド、または電話用プログラムに接続します。

6 **フロント L/R ライン出力コネクター** — 正面の L/R スピーカーに接続します。

7 **ライン入力コネクター** — マイク、カセットプレーヤー、CD プレーヤー、VCR などの録音、または再生デバイスに接続します。

8 **センター/サブウーハーコネクター** — センタースピーカー、またはサブウーハーに接続します。

9 **リア L/R サラウンドコネクター** — 後部の L/R サラウンドスピーカーに接続します。

10 **ネットワークコネクターとライト** — 有線ネットワークを使用している場合、コンピューターをネットワーク、またはブロードバンドデバイスに接続します。コネクターの隣にある 2 つのライトは、有線ネットワーク接続の状態と動作を示します。

11 **IEEE 1394 コネクター** — デジタルビデオカメラなどの高速シリアルマルチメディアデバイスに接続します。

# ソフトウェア機能

**メモ：**本セクションに記載する機能に関する詳しい情報は、ハードドライブの『Dell テクノロジガイド』 または **support.dell.com/manuals** を参照してください。

## 制作と通信

コンピューターを使用してプレゼンテーション、パンフレット、挨拶状、チラシ、スプレッドシートなど様々な書類を作成できます。デジタルの写真や画像を編集および表示することもできます。コンピューターにインストールされているソフトウェアについては購入内容を確認してください。

インターネットに接続すれば、ウェブサイトにアクセスしたり、電子メールアカウントをセットアップしたり、ファイルをアップロード/ダウンロードすることができます。

## エンターテイメントとマルチメディア

ビデオを視聴する、ゲームを楽しむ、オリジナル CD の作成、音楽やラジオを聞くなどの様々なエンターテインメントも充実しています。

デジタルカメラや携帯電話などのポータブルデバイスから写真やビデオファイルをダウンロード、またはコピーすることもできます。オプションのソフトウェアアプリケーションで音楽やビデオのファイルを整理・作成し、ディスクに記録したり、MP3 プレーヤーや携帯エンターテイメントデバイスなどポータブル製品に保存したり、TV やプロジェクター、ホームシアター設備で直接再生・表示することもできます。

# Dell Dock

Dell Dock は、よく使うアプリケーション、ファイル、フォルダーに簡単にアクセスできるよう整理したアイコンのグループのことです。Dock は次の手順でカスタマイズできます：

- アイコンを追加、または削除する
- 関連性のあるアイコンをカテゴリにまとめる
- Dock の色や場所を変更する
- アイコンの動作を変更する

## カテゴリを追加する

1. Dock を右クリックし、**追加→ カテゴリ**をクリックします。**カテゴリの追加/編集**ウィンドウが表示されます。
2. **タイトル**フィールドにカテゴリのタイトルを入力します。
3. **イメージを選択：**ボックスからカテゴリのアイコンを 選択します。
4. **保存**をクリックします。

## アイコンを追加する

Dock、またはカテゴリにアイコンをドラッグアンドドロップします。

## カテゴリ、またはアイコンを削除する

1. Dock のカテゴリ、またはアイコンで右クリックし、**ショートカットを削除**、または**カテゴリを削除**をクリックします。
2. 画面に表示される指示に従って操作します。

## Dock をカスタマイズする

1. Dock を右クリックして、**詳細設定...** をクリックします。
2. 好きなオプションを選択して、Dock をカスタマイズします。

# Dell DataSafe Online Backup

**メモ：**Dell DataSafe Online が使用できない地域もあります。

**メモ：**高速アップロード/ダウンロードには、ブロードバンド接続の使用をおすすめします。

Dell DataSafe Online は、盗難、火災、自然災害などの壊滅的事故からデータや重要なファイルを守る自動バックアップ、および回復サービスです。パスワード保護されたアカウントでサービスにアクセスできます。

詳細については、**delldatasafe.com** にアクセスしてください。

バックアップをスケジュール設定するには、以下の手順を実行します：

1. タスクバーで、Dell DataSafe Online アイコン をダブルクリックします。
2. 画面に表示される指示に従ってください。

# トラブルの解決

本セクションではコンピューターのトラブルシューティングに関する情報を記載します。以下のガイドラインでも問題が解決できない場合、36 ページの「サポートツールの使い方」、または 59 ページの「デルへのお問い合わせ」を参照してください。

## ビープコード

お使いのコンピューターの起動時に、エラー、または問題がある場合、ビープ音が連続して鳴ることがあります。この連続したビープ音はビープコードと呼ばれ、問題を特定します。ビープコードを書き留めておき、デルに問い合わせてください（59 ページの『デルへのお問い合わせ』を参照）。

| ビープコード | 考えられる問題 |
|---|---|
| ビープ音 1 回 | システム基板エラー — BIOS ROM チェックサムエラー |
| ビープ音 2 回 | RAM が検出されませんでした<br>**メモ：**メモリモジュールをインストール、または交換した場合、正しく設置されているか確認してください。 |
| ビープ音 3 回 | システム基板エラー — チップセットエラー |
| ビープ音 4 回 | RAM の読み書きエラー |
| ビープ音 5 回 | リアルタイムクロックエラー |
| ビープ音 6 回 | ビデオカード、またはチップのエラー |
| ビープ音 7 回 | プロセッサーエラー |

# ネットワークの問題

## ワイヤレス接続

**ネットワーク接続が失われた場合** — ワイヤレスルーターがオフラインになっているか、ワイヤレスがコンピューターで無効に設定されています。

- ワイヤレスルーターを調べて、電源が入っており、データソース（ケーブルモデムまたはネットワークハブ）に接続されていることを確認します。
- ワイヤレスルーターへの接続を再構築します（16 ページの「ワイヤレス接続をセットアップする」を参照）。

## 有線接続

**ネットワーク接続が失われた場合** —

- ケーブルがしっかり差し込まれているか、損傷を受けていないか調べてください。
- 通信状態ライトをチェックしてください。

内蔵ネットワークコネクターの通信状態ライトをチェックすることにより、接続の状態と通信状態を判断することができます：

- 消灯 — コンピューターとネットワークとの物理的な接続が検知されません。または、コンピューターは 10-Mbps に接続されています。
- 緑色に点灯 — 100 Mbps のネットワークとコンピューターが正しく接続されていることを示します。
- 橙色に点灯 — 1000 Mbps のネットワークとコンピューターが正しく接続されていることを示します。

**メモ：**ネットワークコネクターの通信状態ライトは有線ケーブル接続のみに適用されます。ワイヤレス接続の場合は、通信状態ライトはステータスを表示しません。

問題が解決しない場合は、ネットワーク管理者にお問い合わせください。

# 電源の問題

**電源ライトが消灯している場合** — コンピュータがハイバーネイトモードにセットされているか、電源が切れているか、電力が供給されていません。

- 電源ボタンを押して、通常の動作状態に戻します。
- 電源ケーブルをコンピューターの電源コネクターとコンセントの両方にしっかりと装着しなおします。
- コンピューターが電源タップに接続されている場合、電源タップがコンセントに接続され電源タップがオンになっていることを確認します。また、電源保護装置、電源タップ、電源延長ケーブルなどを使用している場合は、それらを取り外してコンピューターの電源が適切に入るか確認します。
- 電気スタンドなどの電化製品で試して、コンセントが正常に機能しているか確認します。
- コンピューターの背面にある電源供給ライトがオンになっていることを確認してください。ライトが消灯している場合、電源ケーブル、または電源供給に問題がある可能性があります。
- 問題が解決しない場合は、 デルに問い合わせてください（59 ページの「デルへのお問い合わせ」を参照）。

**電源ライトが白色に点灯し、コンピューターが応答しない場合** — ディスプレイが接続されていないか電源が入っていません。

- ディスプレイが正しく接続されていることを確認した後、一度電源を切ってもう一度オンにしてください。
- 問題が解決しない場合は、デルに問い合わせてください（59 ページの「デルへのお問い合わせ」を参照）。

**電源ライトが橙色に点灯している場合** —

- コンピューターはスリープ、またはスタンバイモードになっています。キーボードのキーを押すか、接続されたマウスを動かすか、または電源ボタンを押して通常の動作状態に戻します。
- システム基板か電源にトラブルがある可能性があります。デルに問い合わせる場合、59 ページの「デルへのお問い合わせ」を参照してください。

**電源ライトが橙色に点滅している場合** — システム基板にトラブルがある可能性があります。

デルに問い合わせる場合、59 ページの「デルへのお問い合わせ」を参照してください。

**コンピューターの受信を妨げる障害が発生した場合** — 不要な信号により他の信号が妨害、またはブロックされ、障害が発生しています。電気的な妨害の原因には、次のものがあります：

- 電源、キーボード、およびマウス拡張ケーブル。
- 電源タップに接続されているデバイスが多すぎる。
- 同じコンセントに複数の電源タップが接続されている。

# メモリの問題

**メモリが不足しているというメッセージが表示された場合 —**

- 作業中のすべてのファイルを保存してから閉じ、使用していない実行中のプログラムをすべて終了して、問題が解決するか調べます。
- メモリの最低要件については、ソフトウェアのマニュアルを参照してください。必要に応じて、増設メモリを取り付けます（**support.dell.com/manuals** の『サービスマニュアル』を参照）。
- コネクターにメモリモジュールを取り付け直します（**support.dell.com/manuals** の『サービスマニュアル』を参照）。
- 問題が解決しない場合は、デルに問い合わせてください（59 ページの「デルへのお問い合わせ」を参照）。

**その他の問題が発生する場合 —**

- メモリの取り付けガイドラインに従っているか確認します（**support.dell.com/manuals** の『サービスマニュアル』を参照）。
- メモリモジュールがコンピューターと互換性があるかどうか確認してください。お使いのコンピューターは、DDR3 メモリをサポートしています。お使いのコンピューターでサポートされているメモリの種類については、64 ページの「仕様」を参照してください。
- Dell Diagnostics（診断）プログラムを実行します（40 ページの「Dell Diagnostics（診断）プログラム」を参照）。
- 問題が解決しない場合は、デルに問い合わせてください（59 ページの「デルへのお問い合わせ」を参照）。

# フリーズおよびソフトウェアの問題

**コンピューターが起動しない場合** — 電源ケーブルがコンピューターとコンセントにしっかりと装着されていることを確認してください。

**プログラムが応答しなくなった** — プログラムを終了します：

1. <Ctrl><Shift><Esc> を同時に押します。
2. **アプリケーション**をクリックします。
3. 応答しなくなったプログラムを選択します。
4. **タスクの終了**をクリックします。

**プログラムが繰り返しクラッシュする** — ソフトウェアのマニュアルを参照してください。必要に応じて、プログラムをアンインストールしてから再インストールします。

**メモ：**通常、ソフトウェアのインストール手順は、マニュアルまたは CD に収録されています。

**コンピューターが応答しない、または画面が単色の青になる** —

**注意：オペレーティングシステムのシャットダウンが実行できない場合、データを損失する恐れがあります。**

キーボードのキーを押したり、マウスを動かしてもコンピューターから応答がない場合、コンピューターの電源が切れるまで、電源ボタンを 8 ～ 10 秒以上押します。その後、コンピューターを再起動します。

**プログラムが以前の Microsoft® Windows® オペレーティングシステム用に設計されている場合** — プログラム互換性ウィザードを実行します。プログラム互換性ウィザードは、旧バージョンの Microsoft® Windows® オペレーティングシステムに近い環境で動作するようプログラムを設定します。

1. **スタート** → **コントロールパネル**→ **プログラム**→ **旧バージョンの Windows 用プログラムを起動**をクリックします。
2. ウェルカム画面で、**次へ**をクリックします。
3. 画面に表示される指示に従って操作します。

**その他のソフトウェアに問題がある場合** —

- すぐにファイルのバックアップを作成します。
- アンチウイルスプログラムを使って、ハードドライブ、または CD を調べます。
- 開いているファイルをすべて保存してから閉じ、実行中のプログラムをすべて終了して、**スタート** メニューからコンピューターをシャットダウンします。
- トラブルシューティングについて、ソフトウェアのマニュアルを確認するか、ソフトウェアの製造元に問い合わせます：
  - プログラムがお使いのコンピューターにインストールされているオペレーティングシステムに対応しているか確認します。
  - コンピューターがソフトウェアの実行に必要な最小ハードウェア要件を満たしているか確認します。詳細については、ソフトウェアのマニュアルを参照してください。
  - プログラムが正しくインストールおよび設定されているか確認します。
  - デバイスドライバーとプログラムの間にコンフリクトが発生していないか確認します。
  - 必要に応じて、プログラムをアンインストールしてから再インストールします。

# サポートツールの使い方

## デルサポートセンター

デルサポートセンターは、必要なサービス、サポートおよびシステム特有の情報を見つけるのに役立ちます。

アプリケーションを起動するには、タスクバーの アイコンをクリックします。

**デルサポートセンター**お使いのコンピューターの機種番号、サービスタグ、エクスプレスサービスコード、サービスの問い合わせ先情報が表示されます。

デルサポートセンターホームページには、次の項目にアクセスするリンクが記載されています：

**セルフヘルプ**（トラブルシューティング、セキュリティ、システムパフォーマンス、ネットワーク/インターネット、バックアップ/リカバリ、および Windows オペレーティングシステム）

**警告**（テクニカルサポートによるお使いのコンピューターに関する警告）

**Dell によるサポート**（DellConnect™ によるテクニカルサポート、カスタマーサービス、トレーニングおよびチュートリアル、Solution Station™ によるハウツーヘルプ、および PC CheckUp によるオンラインスキャン）

**お使いのシステムについて**（システムマニュアル、保証情報、システム情報、アップグレードとアクセサリ）

**デルサポートセンター**、および利用できるサポートツールの詳細に関しては、**support.dell.com**の**サービス**タブをクリックしてください。

## My Dell Downloads

**メモ：**My DELL Downloads が使用できない地域もあります。

新しいコンピュータに標準装備されているソフトウェアには、バックアップ CD、または DVD が含まれていない場合があります。このソフトウェアが My DELL Downloads で手に入るようになりました。このウェブサイトから再インストール用ソフトウェアをダウンロードしたり、自分用のバックアップメディアを作成することができます。

My DELL Downloads を登録し、使用するには、次の手順を実行します：

1. **downloadstore.dell.com/media** にアクセスします。
2. 画面に表示される指示に従って登録を完了し、ソフトウェアをダウンロードします。
3. 今後のことを考えて、ソフトウェアを再インストール、またはバックアップメディアを作成します。

## システムメッセージ

コンピューターに問題、またはエラーが発生した場合、原因と問題解決に必要な操作を見つけるのに役立つシステムメッセージが表示されます。

**メモ：**受け取ったメッセージが以下の例にない場合は、メッセージが表示された際に実行していた OS またはプログラムのマニュアルを参照してください。ハードディスク上にある『Dell テクノロジガイド』、または **support.dell.com** 59 ページの「デルへのお問い合わせ」を参照する方法もあります。

**警告! このシステムの前回の起動時に、チェックポイント [nnnn] で障害が発生しました。問題を解決するため、このチェックポイントをメモしてデルテクニカルサポートに問い合わせてください** — 同じエラーによって、コンピューターは 3 回連続して起動ルーチンを終了できませんでした。デルに問い合わせてください（59 ページの「デルへのお問い合わせ」を参照）。

**CMOS チェックサムエラー** — マザーボードに障害が発生しているか、または コイン型バッテリーが低下している可能性があります。バッテリーを交換してください。**support.dell.com/manuals** の『サービスマニュアル』、またはデルに問い合わせてください（59 ページの「デルへのお問い合わせ」を参照）。

**CPU ファンエラー** — CPU ファンが故障しました。CPU ファンを交換してください。**support.dell.com/manuals** の『サービスマニュアル』 を参照してください。

**システムファンエラー** — システムファンが故障しました。システムファンを交換してください。**support.dell.com/manuals** の『サービスマニュアル』 を参照してください。

**ハードディスクドライブエラー** — HDD POST 中にハードディスクドライブに不具合が発生しました。デルに問い合わせてください（59 ページの「デルへのお問い合わせ」を参照）。

**ハードディスクドライブ読み込みエラー** — HDD の起動テスト中にハードディスクドライブに不具合が発生しました。デルに問い合わせてください（59 ページの「デルへのお問い合わせ」を参照）。

**キーボードのエラー** — キーボードの故障、またはケーブルがしっかり装着されていません。

**起動デバイスがありません** — ハードドライブに起動可能なパーティションが存在しないか、ハードドライブケーブルがしっかり装着されていないか、起動可能デバイスが存在しません。

- ハードドライブが起動デバイスの場合、ケーブルがドライブに適切に取り付けられていて、起動デバイスとしてパーティション分割されていることを確認します。
- セットアップユーティリティを起動して、起動順序の情報が正しいか確認します。**support.dell.com/manuals** の『サービスマニュアル』を参照してください。

**タイマーチック割り込みなし** — システム基板上のチップが誤動作しているか、システム基板に不具合がある可能性があります。**support.dell.com/manuals** の『サービスマニュアル』を参照するか、デルに問い合わせてください（59 ページの「デルへのお問い合わせ」を参照）。

**USB 過電流エラー** — USB デバイスを取り外してください。USB デバイスを正常に動作させるには電力が不足しています。外部電源を使用して USB デバイスに接続するか、USB ケーブルが 2 本ある場合は、2 本とも接続してください。

**メモ - ハードドライブの自己監視システムで、パラメーターが通常の動作範囲を超えていることがレポートされています。デルでは定期的にデータのバックアップをとることをお勧めしています。範囲外のパラメーターは、潜在的なハードディスクドライブの問題を示す場合とそうでない場合があります** — S.M.A.R.T エラー、ハードディスクドライブ障害の可能性があります。デルに問い合わせてください（59 ページの「デルへのお問い合わせ」を参照）。

# ハードウェアに関するトラブルシューティング

オペレーティングシステムのセットアップ中にデバイスが検出されないか、検出されても間違って設定されている場合は、**ハードウェアに関するトラブルシューティング**を使用して非互換性を解決することができます。

ハードウェアに関するトラブルシューティングを開始するには、次の手順を実行します。

1. **スタート** → **ヘルプとサポート**をクリックします。
2. 検索フィールドで、**ハードウェアに関するトラブルシューティング**と入力し、<Enter> を押して、検索を開始します。
3. 検索結果のうち、問題に最も関連性のあるオプションを選択し、残りのトラブルシューティング手順に従います。

# Dell Diagnostics（診断）プログラム

コンピューターに問題が発生した場合、テクニカルサポートに問い合わせる前に、34 ページの「フリーズおよびソフトウェアの問題」のチェック事項を実行してから、Dell Diagnostics（診断）プログラムを実行してください。

作業を始める前に、これらの手順を印刷しておくことをお勧めします。

**メモ：**Dell Diagnostics（診断）プログラムは Dell コンピューター上でのみ機能します。

**メモ：**『Drivers and Utilities』メディアはオプションなので、同梱されていないコンピューターもあります。

テストしたいデバイスがシステムセットアッププログラムに表示されており、アクティブであることを確認してください。POST (Power On Self Test) の間に <F2> を押し、セットアップ（BIOS）ユーティリティを起動します。

Dell Diagnostics（診断）プログラムを、ハードディスクドライブまたはお使いのコンピューターに付属する『Drivers and Utilities』メディアから起動します。

## Dell Diagnostics（診断）プログラムをハードドライブから起動する場合

Dell Diagnostics（診断）プログラムは、ハードドライブの診断ユーティリティ用隠しパーティションに格納されています。

**メモ：**コンピューターに画面が表示されない場合は、デルに問い合わせてください（59 ページの「デルへのお問い合わせ」を参照）。

1. コンピューターが、正常に動作することが確認されているコンセントに接続されていることを確かめます。
2. コンピューターの電源を入れます（または再起動）。
3. DELL™ ロゴが表示されたら、すぐに <F12> キーを押します。起動メニューから **Diagnostics**（診断プログラム）を選択し、<Enter>を押します。
   この操作によって、PSA（Pre-boot Self Assessment）が呼び出される場合もあります。

**メモ：**キーを押すタイミングが遅れて、OS のロゴが表示されてしまったら、Microsoft® Windows® デスクトップが表示されるまでそのまま待機します。次に、コンピューターをシャットダウンして、再度実行します。

**メモ：**診断ユーティリティパーティションが見つからないことを知らせるメッセージが表示された場合は、『Drivers and Utilities』ディスクから Dell Diagnostics（診断）プログラムを実行してください。

PSA が呼び出された場合、次の手順を実行します：

a. PSA がテストを実行します。

b. PSA が問題なく完了したら、次のようなメッセージが表示されます：“No problems have been found with this system so far. Do you want to run the remaining memory tests? This will take about 30 minutes or more. Do you want to continue? (Recommended).”（「現在のところ、このシステムには問題は見つかりませんでした。残りのメモリテストも実行しますか？このテストには 30 分以上、時間がかかります。続行しますか？（推奨）。」）

c. メモリの問題が発生する場合は <y> 、それ以外の場合は <n> を押します。次のメッセージが表示されます：“Booting Dell Diagnostic Utility Partition. Press any key to continue.”（「Dell Diagnostic ユーティリティパーティションを起動しています。任意のキーを押して、続行してください。」）

d. 任意のキーを押して **Choose An Option**（オプションの選択）ウィンドウに移動します。

PSA が呼び出されない場合、次の手順を実行します：

任意のキーを押して、ハードドライブ上の診断プログラムユーティリィティパーティションから Dell Diagnostics（診断）プログラムを起動し、**Choose An Option**（オプションの選択）ウィンドウに移動します。

**4.** 実行するテストを選択します。

5. テスト実行中に問題が検出された場合、エラーコードと問題の説明を示すメッセージが表示されます。エラーコードと問題の内容を書き留めておき、デルに問い合わせてください（59 ページの『デルへのお問い合わせ』を参照）。

**メモ：**お使いのコンピューターのサービスタグは、各テスト画面の上部にあります。デルに問い合わせる際、サービスタグがあれば、お使いのコンピューターを識別することができます。

6. テストが完了したら、テスト画面を閉じて **Choose An Option**（オプションの選択）ウィンドウに戻ります。

Dell Diagnostics（診断）プログラムを終了してコンピューターを再起動するには、**Exit**（終了）をクリックします。

## Dell Diagnostics（診断）プログラムを『Drivers and Utilities』ディスクから起動する場合

**メモ：**『Drivers and Utilities』メディアはオプションなので、同梱されていないコンピューターもあります。

1. 『Drivers and Utilities』ディスクを挿入します。
2. コンピューターをシャットダウンして、再起動します。
   DELL のロゴが表示されたら、すぐに <F12> を押します。

**メモ：**キーを押すタイミングが遅れて、OS のロゴが表示されてしまったら、Microsoft® Windows® デスクトップが表示されるまでそのまま待機します。次に、コンピューターをシャットダウンして、再度実行します。

**メモ：**次の手順では、起動順序を 1 回だけ変更します。次回の起動時から、コンピューターはセットアッププログラムで指定されたデバイスに従って起動します。

3. 起動デバイスの一覧が表示されたら、**CD/DVD/CD-RW** をハイライト表示して、<Enter> を押します。
4. 表示されるメニューから **Boot from CD-ROM**（CD から起動）オプションを選択して、<Enter> キーを押します。
5. 1 を入力してメニューを開始し、<Enter> を押して続行します。
6. 番号付きの一覧から **Run the 32 Bit Dell Diagnostics**（32 ビット Dell Diagnostics（診断）プログラムを実行）を選択します。複数のバージョンが表示されている場合、お使いのコンピューターに適切なバージョンを選びます。
7. 実行するテストを選択します。
8. テスト実行中に問題が検出された場合、エラーコードと問題の説明を示すメッセージが表示されます。エラーコードと問題の内容を書き留めておき、デルに問い合わせてください（59 ページの『デルへのお問い合わせ』を参照）。

**メモ：**お使いのコンピューターのサービスタグは、各テスト画面の上部にあります。デルに問い合わせる際、サービスタグがあれば、お使いのコンピューターを識別することができます。

9. テストが完了したら、テスト画面を閉じて **Choose An Option**（オプションの選択）ウィンドウに戻ります。

Dell Diagnostics（診断）プログラムを終了してコンピューターを再起動するには、**Exit**（終了）をクリックします。

10. 『Drivers and Utilities』ディスクを挿入します。

# オペレーティングシステムの復元

以下のいずれかのオプションにより、オペレーティングシステムを復元することができます。

**注意：Dell Factory Image Restore またはオペレーティングシステムディスクを使用すると、コンピューターのデータがすべて永久に削除されてしまいます。できる限り、これらのオプションを使用する前にデータファイルをバックアップするようにしてください。**

| オプション | 使用するケース |
|---|---|
| システムの復元 | 第一の解決策として |
| Dell DataSafe Local Backup | システムの復元で問題が解決しない場合 |
| システムリカバリディスク | オペレーティングシステムの不良によって、システムの復元と DataSafe Local Backup が使用できない場合<br>新たに取り付けたハードドライブを出荷時設定に戻す場合 |
| Dell Factory Image Restore | コンピューターを購入した当時の動作状態に戻します |
| オペレーティングシステムディスク | オペレーティングシステムのみをコンピューターに再インストールします |

**メモ：**『オペレーティングシステム』ディスクはオプションなので、同梱されていないコンピューターもあります。

# システムの復元

ハードウェア、ソフトウェア、またはその他のシステム設定を変更したために、コンピューターが正常に動作しなくなってしまった場合は、Microsoft® Windows® オペレーティングシステムのシステムの復元オプションを使用して、コンピューターを以前の動作状態に復元することができます（データファイルへの影響はありません）。システムの復元オプションによってコンピューターに加えられた変更は、完全に元の状態に戻すことができます。

**注意：データファイルの定期的なバックアップを行ってください。システムの復元では、データファイルの変更の監視やデータファイルの復元はできません。**

## システムの復元の開始

1. **スタート** をクリックします。
2. 検索ボックスで、**システムの復元**と入力し、<Enter> キーを押します。

   **メモ：ユーザーアカウント制御**ウィンドウが表示される場合があります。コンピューターの管理者の場合は、**続行**をクリックします。管理者でない場合は、目的の操作を行うために管理者に連絡します。

3. **次へ**をクリックして、画面に表示される指示に従います。

システムの復元を実行しても問題が解決されない場合、最後に行ったシステムの復元を取り消すことができます。

## 最後のシステムの復元の取り消し

**メモ：**最後に行ったシステムの復元を取り消す前に、開いているファイルをすべて保存して閉じ、実行中のプログラムをすべて終了してください。システムの復元が完了するまで、ファイルまたはプログラムを変更したり、開いたり、削除しないでください。

1. **スタート** をクリックします。
2. 検索ボックスで、**システムの復元**と入力し、<Enter> キーを押します。
3. **システムの復元の取り消し**をクリックして、**次へ**をクリックします。
4. 画面に表示される指示に従って操作します。

# Dell DataSafe Local Backup

**注意：Dell DataSafe Local Backup を使用すると、コンピューターを購入後にインストールしたプログラムやドライバーがすべて永久に削除されてしまいます。Dell DataSafe Local Backup を使用する前に、コンピューターに必要なアプリケーションについては、バックアップメディアを用意してください。Dell DataSafe Local Backup は、システムの復元でオペレーティングシステムの問題を解決できなかった場合にのみ使用してください。**

**注意：Dell Datasafe Local Backup はコンピューターのデータファイルを維持するよう作られていますが、Dell DataSafe Local Backup を使用する前にデータファイルをバックアップすることをおすすめします。**

**メモ：**地域によっては、Dell DataSafe Local Backup が利用できない場合もあります。

**メモ：**お使いのコンピューターで Dell DataSafe Local Backup が使用できない場合は、Dell Factory Image Restore（51 ページの「Dell Factory Image Restore」を参照）を使用してください。

Dell DataSafe Local Backup では、データファイルを残したまま、お使いのハードドライブをコンピューターの工場出荷時の動作状態に復元することができます。

Dell DataSafe Local Backup では以下の項目が可能です：

- コンピューターをバックアップして、初期の動作状態に復元する
- システムリカバリディスクを作成する

## Dell DataSafe Local Backup Basic

データファイルを維持したまま、出荷状態に戻すには、以下の手順を実行します。

1. コンピューターの電源を切ります。
2. コンピューターに接続しているデバイス（USB ドライブやプリンターなど）をすべて取り外し、新たに追加した内部ハードウェアがあれば、取り外します。

**メモ：**ディスプレイ、キーボード、マウス、電源ケーブルは取り外さないでください。

3. コンピューターの電源を入れます。
4. Dell™ のロゴが表示されたら、<F8> を数回押して **Advanced Boot Options** ウィンドウにアクセスします。

**メモ：**キーを押すタイミングが遅れて、OS のロゴが表示されてしまったら、Microsoft® Windows® デスクトップが表示されるまでそのまま待機します。次に、コンピューターをシャットダウンして、再度実行します。

5. **コンピューターの修復**を選択します。

6. **システムリカバリオプション**から**Dell DataSafe Restore と Emergency Backup** を選択し、画面に表示される指示に従って操作します。

**メモ：**復元プロセスの時間は1時間、もしくはそれ以上で、復元するデータの量によって異なります。

**メモ：**詳細については、Dellサポートウェブサイト **support.dell.com** のナリッジベースの記事 353560 を参照してください。

## Dell DataSafe Local Backup Professional へのアップグレード

**メモ：**購入時に注文していれば、Dell DataSafe Local Backup Professional はコンピューターにインストールされています。

Dell DataSafe Local Backup Professional では以下のような操作が可能です：

- ファイルの種類によってコンピューターをバックアップして、復元する
- ローカルのストレージデバイスにファイルをバックアップする
- 自動バックアップをスケジュール設定する

Dell DataSafe Local Backup Professional にアップグレードするには、以下の手順を実行します：

1. タスクバーで、Dell DataSafe Local Backup アイコン をダブルクリックします。
2. **今すぐアップグレード！**をクリックします。
3. 画面に表示される指示に従ってアップグレードを完了します。

# システムリカバリディスク

**注意：システムリカバリディスクはコンピューターのデータファイルを維持するよう作られていますが、システムリカバリディスクを使用する前にデータファイルをバックアップすることをおすすめします。**

Dell DataSafe Local Backup で作成したシステムリカバリディスクでは、データファイルを残したまま、お使いのハードドライブをコンピューターの工場出荷時の動作状態に復元することができます。

次のような場合、システムリカバリディスクを使用します：

- オペレーティングシステムの不良によって、コンピューターにインストールされている復元オプションを使用できない場合。
- ハードドライブの不良によって、データを回復できない場合。

システムリカバリディスクでコンピューターを出荷時設定に復元するには、以下の手順を実行します：

1. システムリカバリディスク、または USB キーを挿入して、コンピューターを再起動します。
2. DELL™ ロゴが表示されたら、すぐに <F12> キーを押します。

**メモ：**キーを押すタイミングが遅れて、OS のロゴが表示されてしまったら、Microsoft® Windows® デスクトップが表示されるまでそのまま待機します。次に、コンピューターをシャットダウンして、再度実行します。

3. 一覧から適切な起動デバイスを選択して、<Enter> を押します。
4. 画面の手順に従ってリカバリプロセスを完了します。

# Dell Factory Image Restore

**注意：Dell Factory Image Restore を使用すると、ハードディスクドライブのすべてのデータは永久に削除され、コンピューターを受け取った後にインストールされたすべてのアプリケーションプログラムやドライバーも削除されます。できる限り、このオプションを使用する前にデータをバックアップするようにしてください。Dell Factory Image Restore は、システムの復元でオペレーティングシステムの問題を解決できなかった場合にのみ使用してください。**

**メモ：**Dell Factory Image Restore は、国またはコンピューターによってはご利用になれない場合があります。

**メモ：**お使いのコンピューターで Dell Factory Image Restore が使用できない場合は、Dell DataSafe Local Backup（47 ページの「Dell DataSafe Local Backup」を参照）を使用してください。

Dell Factory Image Resotre は、お使いのオペレーティングシステムを復元するための最終手段としてのみ使用してください。このオプションにより、お使いのハードディスクドライブはコンピューターの工場出荷時の動作状態に戻ります。コンピューターを受け取った後に追加したプログラムまたはファイル（データファイルを含む）はすべて、ハードドライブから永久に削除されます。データファイルには、コンピューター上の文書、表計算、メールメッセージ、デジタル写真、ミュージックファイルなどが含まれます。可能であれば、Factory Image Restore を使用する前にすべてのデータをバックアップしてください。

## Dell Factory Image Restore を実行する

1. コンピューターの電源を入れます。
2. DELL のロゴが表示されたら、<F8> を数回押して **Advanced Boot Options**（高度な起動オプション）ウィンドウにアクセスします。

**メモ：**キーを押すタイミングが遅れて、OS のロゴが表示されてしまったら、Microsoft® Windows® デスクトップが表示されるまでそのまま待機します。次に、コンピューターをシャットダウンして、再度実行します。

3. **コンピュータの修復**を選択します。**システム回復オプション**ウィンドウが表示されます。
4. キーボードレイアウトを選択して、**次へ**をクリックします。
5. 回復オプションにアクセスするために、ローカルユーザーとしてログオンします。コマンドプロンプトにアクセスするには、**ユーザー名**フィールドで `administrator`と入力し、**OK**をクリックします。
6. **Dell Factory Image Restore** をクリックします。**Dell Factory Image Restore** ウェルカム画面が表示されます。

**メモ：**使用する構成によっては、**Dell Factory Tools**、**Dell Factory Image Restore** の順番で選択しなければならない場合もあります。

7. **次へ**をクリックします。**Confirm Data Deletion**（データ削除の確認）画面が表示されます。

**メモ：**Factory Image Restore の作業を続けたくない場合は、**Cancel**（キャンセル）をクリックします。

8. ハードドライブの再フォーマット、およびシステムソフトウェアの工場出荷時の状態への復元の作業を続ける意思を確認するためのチェックボックスをオンにして、**次へ**をクリックします。

   復元処理が開始します。復元処理が完了するまで 5 分以上かかる場合があります。オペレーティングシステムおよび工場出荷時にインストールされたアプリケーションが工場出荷時の状態に戻ると、メッセージが表示されます。
9. **Finish**（完了）をクリックして、システムを再起動します。

# 困ったときは

コンピューターに何らかの問題が発生した場合は、問題の診断と解決のために次の手順を完了します：

1. コンピューターで発生している問題に関する情報および手順については、29 ページの「トラブルの解決」を参照してください。
2. Dell Diagnostics の実行手順については、40 ページの「Dell Diagnostics（診断）プログラム」を参照してください。
3. 58 ページの「診断チェックリスト」を記入してください。
4. インストールとトラブルシューティングの手順については、**support.dell.com**でデルの広範囲なオンラインサービスをご利用ください。オンラインのデルサポートの一覧については、55 ページの「オンラインサービス」を参照してください。
5. これまでの手順で問題が解決されない場合、59 ページの「デルへのお問い合わせ」を参照してください。

**メモ：**デルサポートへお問い合わせになる場合は、コンピューターの電源を入れ、操作できる状態で電話をおかけください。サポート担当者がコンピューターでの操作をお願いすることがあります。

**メモ：**デルのエクスプレスサービスコードシステムをご利用できない国もあります。

デルのオートテレフォンシステムの指示に従って、エクスプレスサービスコードを入力すると、電話は適切なサポート担当者に転送されます。エクスプレスサービスコードをお持ちでない場合は、**Dell Accessories** フォルダーを開き、**エクスプレスサービスコード**アイコンをダブルクリックします。その後は、表示される指示に従ってください。

**メモ：**以下のサービスは、アメリカ以外ではご利用になれないこともあります。サービスに関する情報は、最寄りのデルへお問い合わせください。

## テクニカルサポートとカスタマーサービス

Dell 製品に関するお問い合わせは、デルのテクニカルサポートをご利用ください。サポートスタッフはその情報を元に、正確な回答を迅速に提供します。

デルのテクニカルサポートへお問い合わせになる時は、58 ページの「お問い合わせになる前に」を参照し、次に、お住まいの地域の連絡先を参照するか、**support.dell.com** を参照してください。

## DellConnect

DellConnect™ はシンプルで使いやすいオンラインアクセスツールで、デルのサービス、およびサポートがブロードバンド接続を通じてコンピューターにアクセスし、問題の診断と修復を行います。詳細については、**support.dell.com/dellconnect** にアクセスしてください。

# オンラインサービス

Dell 製品およびサービスについては、次のウェブサイトをご覧ください：

- **www.dell.com**
- **www.dell.com/ap**（アジア太平洋地域のみ）
- **www.dell.com/jp**（日本のみ）
- **www.euro.dell.com** （欧州のみ）
- **www.dell.com/la**（ラテンアメリカおよびカリブ海諸国）
- **www.dell.ca**（カナダのみ）

デルサポートへのアクセスには、次の Web サイトおよび E メールアドレスをご利用ください：

## デルサポートサイト

- **support.dell.com**
- **support.jp.dell.com**（日本のみ）
- **support.euro.dell.com** （欧州のみ）

## デルサポートの Eメールアドレス

- **mobile_support@us.dell.com**
- **support@us.dell.com**
- **la-techsupport@dell.com**（ラテンアメリカおよびカリブ海諸国のみ）
- **apsupport@dell.com**（アジア / 太平洋諸国のみ）

## デルのマーケティングおよびセールスの E メールアドレス

- **apmarketing@dell.com**（アジア / 太平洋諸国のみ）
- **sales_canada@dell.com**（カナダのみ）

## Anonymous file transfer protocol (FTP)

- **ftp.dell.com**

ログインユーザー名：anonymous。パスワードには E メールアドレスを入力してください。

## 24 時間納期情報案内サービス

注文したデル製品の状況を確認するには、**support.dell.com** にアクセスするか、24 時間納期情報案内サービスにお問い合わせください。音声による案内で、注文について調べて報告するために必要な情報をお伺いします。お住まいの地域で利用できる電話番号については、59 ページの「デルへのお問い合わせ」を参照してください。

欠品、納品の誤り、請求書の誤りなどの注文に関して問題がある場合は、デルカスタマーケアにご連絡ください。お電話の際は、納品書または出荷伝票をご用意ください。お住まいの地域で利用できる電話番号については、59 ページの「デルへのお問い合わせ」を参照してください。

## 製品情報

デルのその他の製品に関する情報や、ご注文に関しては、デルウェブサイト **www.dell.com** をご覧ください。お住まいの地域で利用できる電話番号、または営業担当に問い合わせる場合は、59 ページの「デルへのお問い合わせ」を参照してください。

# 保証期間中の修理と返品

『「こまった」ときのDELLパソコンQ&A』をご覧ください：

**メモ：**デルに商品を返品する前に、ハードドライブやその他のストレージデバイスに保存しているデータを必ずバックアップしてください。すべての機密情報、専有情報、個人情報を削除し、CD やメディアカードなどのリムーバブルメディアを取り外してください。デルは、これらの機密情報、専有情報、個人情報については一切責任を負いません。データの損失や損傷、リムーバブルメディアの損失や損傷に関する責任はお客様に帰するものとします。

1. デルにお電話いただき、担当者がお知らせする返品番号を箱の外側に明記してください。お住まいの地域で利用できる電話番号については、59 ページの「デルへのお問い合わせ」を参照してください。
2. 請求書のコピーおよび返品の理由を説明した書面を箱に入れます。
3. 実行したテストとDell Diagnostics（診断）プログラム（58 ページの「診断チェックリスト」を参照）から出力されたエラーメッセージを記入したDiagnostics（診断）チェックリスト（40 ページの「Dell Diagnostics（診断）プログラム」を参照）のコピーを同梱してください。
4. 返品して返金を受ける場合には、返品される品目とともにすべてのアクセサリ（電源ケーブル、ソフトウェア、マニュアル等々）を添付してください。
5. 返品一式は出荷時のシステム梱包箱か同等の箱に梱包してください。

**メモ：**送料はお客様のご負担となります。また、お客様には返品する製品を保証する責任があり、デルへの搬送中に紛失する恐れも想定されます。着払いの荷物は受領できませんので、予めご了承ください。

**メモ：**上記要件のいずれかを欠く返品は受け付けられず、返送扱いとなります。

# お問い合わせになる前に

**メモ：**お電話の際には、エクスプレスサービスコードをご用意ください。エクスプレスサービスコードを利用すると、デルのオートテレフォンシステムによって、より迅速にサポートが受けられます。また、スタッフがサービスタグナンバーをお訊ねする場合もございます。

必ず Diagnostics（診断）チェックリスト に記入してください。デルサポートへお問い合わせになる場合は、コンピューターの電源を入れ、操作できる状態で電話をおかけください。キーボードからのコマンドの入力や、操作時に詳細情報を説明したり、コンピューター自体でのみ可能な他のトラブルシューティング手順を試してみるようにお願いする場合があります。システムのマニュアルがあることを確認してください。

**診断チェックリスト**

- 名前：
- 日付：
- 住所：
- 電話番号：
- サービスタグとエクスプレスサービスコード（FlexBay パネルの下のラベルに記載されています）：
- 返品番号（デルサポート担当者から通知された場合）：
- オペレーティングシステムとバージョン：
- 周辺機器：
- 拡張カード：
- ネットワークに接続されていますか?はい/いいえ
- ネットワーク、バージョン、ネットワークアダプター：
- プログラムとバージョン：

オペレーティングシステムのマニュアルを参照して、コンピューターの起動ファイルの内容を確認してください。コンピューターにプリンターを接続している場合、各ファイルを印刷します。印刷できない場合、各ファイルの内容を記録してからデルにお問い合わせください。

- エラーメッセージ、ビープコード、または Diagnostics（診断）コード：
- 問題点の説明と実行したトラブルシューティング手順：

# デルへのお問い合わせ

米国にお住まいの方は、800-WWW-DELL (800-999-3355) までお電話ください。

**メモ：**インターネット接続の環境にない場合は、納品書、出荷伝票、請求書、または Dell 製品カタログに記載されている連絡先をご利用ください。

デルでは、複数のオンラインと、電話ベースのサポートおよびサービスオプションを用意しています。利用できる手段は国や製品により異なる場合があります。また地域によっては一部のサービスが受けられない場合もあります。

セールス、テクニカルサポート、カスタマーサービスへのお問い合わせは、次の手順を実行してください：

1. **www.dell.com/contactdell** にアクセスしてくだ さい。
2. ページの下にある国・地域の選択ドロップダウンメニューで、お住まいの国/地域を確認します。
3. 目的のサービスまたはサポートを選択します。
4. 自分に最も適したデルへの問い合わせ方法を選んでください。

# 情報およびリソース詳細

| こんな時は、 | こちらを参照してください。 |
|---|---|
| オペレーティングシステムを再インストールしたい | 50 ページの「システムリカバリディスク」を参照してください。 |
| システムのモデル番号を見つけたい | コンピューターの背面 |
| コンピューターの診断プログラムを起動 | 40 ページの「Dell Diagnostics（診断）プログラム」 |
| デスクトップのシステムソフトウェアを再インストール | 37 ページの「My Dell Downloads」 |
| Microsoft® Windows® オペレーティングシステムと機能に関する詳細を知りたい | **support.dell.com** |
| 新しいハードドライブなど、新しい、あるいは追加のコンポーネント付でコンピュータをアップグレードしたい<br>磨耗、あるいは損傷したパーツを再インストール、または交換したい | **support.dell.com/manuals** の『サービスマニュアル』<br>**メモ：**一部の国では、コンピューターの部品を開けたり、交換すると、保証が無効になる場合があります。コンピューター内部の作業を行う前に保証と返品について確認してください。 |

| こんな時は、 | こちらを参照してください。 |
| --- | --- |
| 保証情報、使用条件（米国のみ）、安全に関する注意事項、認可機関情報、人間工学に関する情報、エンドユーザーライセンス契約書を確認したい | コンピューターに添付されている安全情報を確認したいその他、安全にお使いいただくためのベストプラクティスに関し ては、法令へのコンプライアンスに関するホームページ **www.dell.com/regulatory_compliance** を参照してください。 |
| サービスタグ / エクスプレスサービスコードを見つけたい — **support.dell.com** またはテクニカルサポートにお問い合わせの際、コンピューターを識別するサービスタグが必要 | FlexBay パネルの下のラベル<br>**Dell Support Center**。**Dell Support Center** を起動するには、タスクバーの アイコンをクリックします。 |

| こんな時は、 | こちらを参照してください。 |
| --- | --- |
| ドライバー、ダウンロード、「お読みください」ファイルを見つけたい<br>テクニカルサポートと製品ヘルプにアクセスしたい<br>新たに注文した商品の配送状況について調べたい<br>一般的な質問に対する解決策や回答を見つけたい<br>コンピューターの技術的変更に関する最新のアップデートや、技術者または専門知識をお持ちのユーザーを対象とした高度な技術資料を参照したい | **support.dell.com** |

# 仕様

本セクションは、コンピューターのセットアップやアップグレード、ドライバーのアップグレードに必要な情報を記載しています。

**メモ：**地域により内容が異なる場合があります。コンピューターの設定に関する詳細については、**スタート** → **ヘルプとサポート**をクリックし、コンピューターに関する情報を表示するためのオプションを選択してください。

## コンピューターモデル

Studio XPS™ 9100

## コンピューター情報

| | |
|---|---|
| プロセッサーの種類 | Intel® Core™ i7 |
| システムチップセット | Intel X58 |
| RAID サポート | RAID 0 (striping)<br>RAID 1 (mirroring) |
| BIOS チップ (NVRAM) | 4 MB |

## ドライブ

| | |
|---|---|
| 外部アクセス可能 | SATA DVD+/-RW Super Multi Drive (2)、Blu-ray Disc™ コンボ、または Blu-ray Disc RW オプティカルドライブ<br>3.5 インチ FlexBay (2) |
| 内部アクセス可能 | SATA ハードドライブ用 3.5 インチベイ (3) |

## メモリ

| | |
|---|---|
| コネクター | 内部アクセス可能な DIMM ソケット |
| メモリ容量 | 1 GB、2 GB、4 GB |
| メモリのタイプ | 1333-MHz DDR3 DIMM（非 ECC メモリのみ） |
| 最小 | 3 GB |
| 最大 | 24 GB |

**メモ：**メモリのアップグレードに関する手順は、**support.dell.com/manuals** で『サービスマニュアル』を参照してください。

## 外付けコネクター

| | |
|---|---|
| ネットワークアダプター | RJ45 コネクター (1) |
| eSATA | 背面パネルコネクター (1) |
| IEEE 1394 | 背面パネル 6 ピンシリアルコネクター (1) |
| USB | トップパネル (3)、フロントパネル (1)、バックパネル USB 2.0 準拠コネクター (4) |
| | フロントパネル USB 3.0 準拠コネクター（オプション）(1) |
| オーディオ | トップパネル — ヘッドフォンとマイクコネクター（各 1） |
| | 背面パネル — 7.1 チャンネルサポート用コネクター (6) |
| S/PDIF | S/PDIF コネクター（オプション）(1) |

## 通信

| | |
|---|---|
| ワイヤレス（オプション） | Wi-Fi/Bluetooth® ワイヤレステクノロジ |
| モデム（オプション） | PCI モデム |

## ビデオ

| | |
|---|---|
| 個別 | 最大 300 W の PCI Express x16 カード |

## オーディオ

| | |
|---|---|
| タイプ | 統合 7.1 チャンネル、S/PDIF サポート付ハイデフィニッションオーディオ |

## 拡張スロット

| | |
|---|---|
| PCI | 124 ピンコネクター (1) |
| PCI Express x1 | 36 ピンコネクター (3) |
| PCI Express x8 | 98 ピンコネクター (1) |
| PCI Express x16 | 164 ピンコネクター (1) |

## メモリカードリーダー

| | |
|---|---|
| サポートするカード | CompactFlash (CF) カード<br>SmartMedia (SM) カード<br>xD-Picture (xD) カード<br>Memory Stick (MS) カード<br>Memory Stick Duo カード<br>Memory Stick PRO Duo カード<br>Memory Stick PRO (MSPRO) カード<br>Memory Stick PRO HG (MSPRO HG) カード<br>SD カード<br>SD 高キャパシティ (SDHC) 2.0 カード<br>マルチメディアカード (MMC)<br>MicroDrive (MD) |

## 電源

| | |
|---|---|
| ワット数 | 525 W |
| 電圧 | 100 ～ 240 VAC |
| コイン型バッテリー | CR2032 リチウム |

## 外形寸法

| | |
|---|---|
| 高さ | 493 mm |
| 幅 | 198 mm |
| 奥行き | 528 mm |
| 重量（最小） | 20.01 kg |

## コンピューター環境

温度範囲：

| | |
|---|---|
| 動作時 | 10°C ～ 35°C |
| 保管時 | –40°C ～ 65°C |

相対湿度（最大）： 20% ～ 80%（結露しないこと）

最大振動（ユーザー環境をシミュレートするランダム振動スペクトラムを使用時）：

| | |
|---|---|
| 動作時 | 0.25 GRMS |
| 非動作時 | 2.20 GRMS |

## コンピューター環境

最大振動（動作時 — Dell Diagnostics（診断）プログラムをハードドライブで起動し、2 ms 半正弦波パルスで計測 / 非動作時 — ヘッドを収納したハードドライブ、2 ms 半正弦波パルスで計測）：

| | |
|---|---|
| 動作時 | 20 in/秒（51 cm/秒）のベロシティ変化で 2m秒、40 G |
| 非動作時 | 320 in/秒（813 cm/秒）のベロシティ変化で 2m秒、50 G |

高度（最大）：

| | |
|---|---|
| 動作時 | –15.2 ～ 3048 m |
| 保管時 | –15.2 ～ 10,668 m |

空気中浮遊汚染物質レベル G2、または ISA-S71.04-1985 が定める規定値以内

# 付録

## Macrovision 製品に関する注意事項

この製品には、Macrovision Corporation および他の権利所有者が所有する一定の米国特許権および知的所有権によって保護されている著作権保護技術が組み込まれています。本製品の著作権保護テクノロジは Macrovision Corporation に使用権限があり、同社の許可がない限り、家庭内および限定的な表示にのみ使用することを目的としています。リバースエンジニアリングや分解は禁止されています。

# NOM、または Official Mexican Standard（メキシコ公式規格）に関する情報（メキシコのみ適用）

以下の情報は、Official Mexican Standard (NOM) の要請に応じて本書に記載されるデバイスについて、提供されるものです。

**輸入元：**

Dell México S.A. de C.V.

Paseo de la Reforma 2620 - 11°

Col. Lomas Altas

11950 México, D.F.

| 規制モデル番号 | 電圧 | 周波数 | 電力消費量 |
|---|---|---|---|
| DCRM | 100 ～ 240 VAC | 50 ～ 60 Hz | 10 A |

詳細については、お使いのコンピューターに付属している安全にお使いいただくための注意事項をお読みく ださい。

その他、安全にお使いいただくためのベストプラクティスに関し ては、法令へのコンプライアンスに関するホームページ **www.dell.com/regulatory_compliance** を参照してください。

# 索引


## C

CD、再生と作成 **26**

## D

DataSafe Local Backup **47**

DellConnect **54**

Dell DataSafe Online Backup **28**

Dell Diagnostics（診断）プログラム **40**

Dell Dock **27**

Dell Factory Image Restore **51**

Dell に問い合わせる **59**

Diagnostics（診断）チェックリスト **58**

DVD、再生と作成 **26**

## F

FTP ログイン、anonymous **55**

## I

ISP

インターネットサービスプロバイダー **15**

## U

USB 2.0

トップコネクター **21**

前面コネクター **19**

背面コネクター **25**

## W

Windows

プログラム互換性ウィザード **34**

Windows、再インストール **45**

## い

インターネット接続 **15**

## え

エクスプレスサービスコード **62**

## お

オンラインでデルに問い合わせる **59**
温度
　動作および保管温度範囲 **68**

## か

カスタマーサービス **54**

## こ

コンピューターの能力 **26**

## さ

サービスタグ **5, 62**
サポート E メールアドレス **55**
サポートサイト
　世界の **55**

## し

システムの復元 **46**
システムメッセージ **37**
出荷時設定に戻す **51**

## せ

接続（接続する）
　オプションネットワークケーブル **10**
製品
　情報と購入 **56**
製品を発送する
　返品、または修理 **57**

## そ

ソフトウェアの問題 **34**
ソフトウェアの特徴 **26**

## ち

チップセット **64**

## て

テクニカルサポート **54**
電子メールアドレス
　テクニカルサポート **55**
電源の問題、解決する **31**
電源ボタン **21**

## と

ドライバーとダウンロード **63**

## ね

ネットワークコネクター
　場所 **25**
ネットワーク接続
　修正する **30**

## は

ハードウェアに関するトラブルシューティング **40**
ハードウェアの問題
　診断する **40**
ハードドライブ
　タイプ **64**
ハードドライブ動作ライト **21**
配送状況 **56**

## ふ

フロントビューコネクター **18**

## へ

ヘッドフォン
　トップコネクター **21**
返品保証 **57**

## め

メモリのサポート **65**
メモリの問題
　解決する **33**

## も

問題を解決する **29**
問題、解決する **29**

## わ

ワイヤレスネットワーク接続 **30**

Printed in China.
Printed on Recycled Paper.

www.dell.com | support.dell.com

05G0FDA01